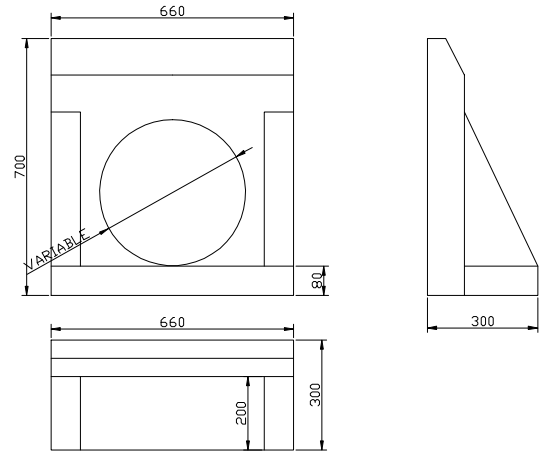

DETALLE OBRA DE SALIDA

ESCALA 1/20

Infraestructuras del Agua de Castilla-La Mancha

UTE: dinotec RAYET

Título del Proyecto:
OBRAS DE CONSTRUCCIÓN DE UNAS ESTACIONES DEPURADORAS DE AGUAS RESIDUELES EN HUETE, ALCOHUJATE, CANALEJAS DEL ARROYO, CAÑAVERAS, CAÑAVERUELAS, CASTEJON, TINAJAS, VILLALBA DEL REY, GARCINARRO Y BUENDIA (CUENCA)
-Proyecto Modificado Nº 2-

Clave: ACLM/01/OB/010/07

Localidad: CAÑAVERUELAS

Título del Plano:
PLANTA GENERAL.
RED DE TUBERIAS DE PROCESO.

Autores del Proyecto:
Ángel Pérez Vasco
Ingeniero de Caminos, Canales y Puertos

Víctor Galera Gallardo
Ingeniero Industrial

Nº Obra: ----

Fecha Rev.: Marzo-2010

Nº Rev.: 0

Conforme la UTE Adjudicataria:
Juan Carlos Navasaranda Marano
Gerente de la UTE

VºBº del Director de las Obras:
Eduardo López Alvarez
Ingeniero de Caminos, Canales Y Puertos

Original: A3

Escala: 1:300

Nº plano: 1.7.

1 DE 2